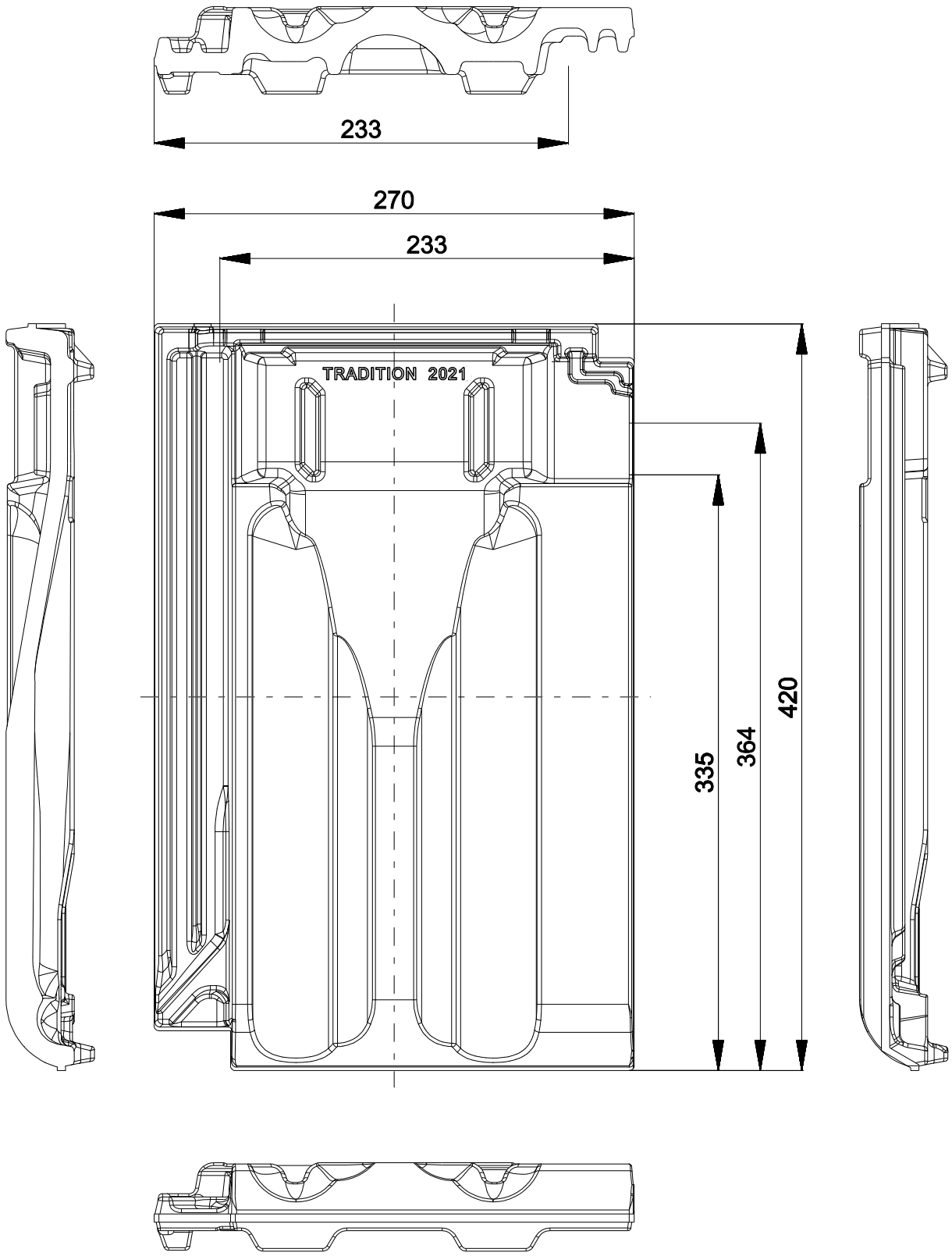

		Jacobi Tonwerke GmbH Standort Langenzenn
13.09.2021	Großfalzziegel Tradition 2021	Lüfterziegel